THIS COPY IS GOOD FOR 14 DAYS AFTER DATE OF ISSUE

ISSUE DATE: 07/31/02

NOT A CONTROLLED COPY

FILE COPY

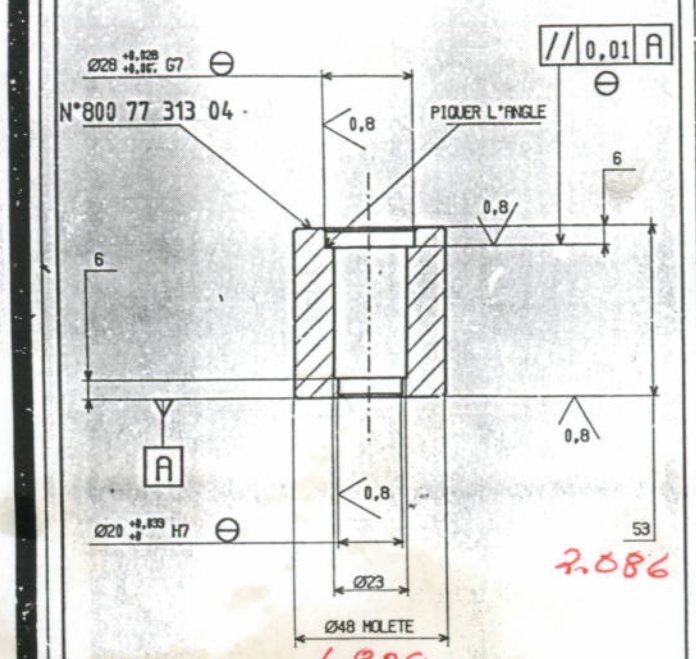

NOTA : COTES A ASSURER APRES OXYDATION ANODIQUE.
PROTECTION : OXYDATION ANODIQUE CHROMIQUE

BUSHING 1 PIECE		USINAGE 1,6 / 0,8	ECHELLE 1	CEMA 03.02.99
BAGUE	A.U4G 2024	800 77 313 04		INDICE

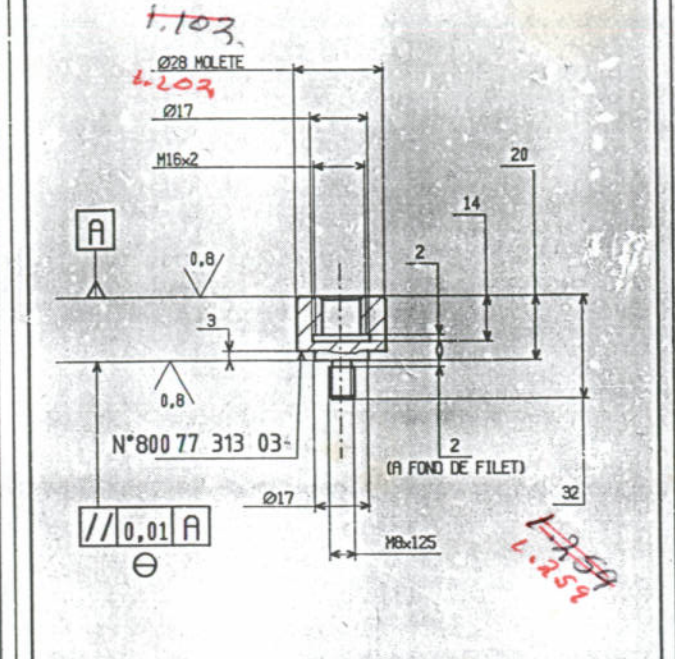

NOTA : COTES A ASSURER APRES OXYDATION ANODIQUE.
PROTECTION : OXYDATION ANODIQUE CHROMIQUE

CENTER. 1 PIECE		USINAGE 1,6 / 0,8	ECHELLE 1	CEMA 03.02.99
BUSHING CENTRAGE	A.U4G 2024.	800 77 313 03		INDICE

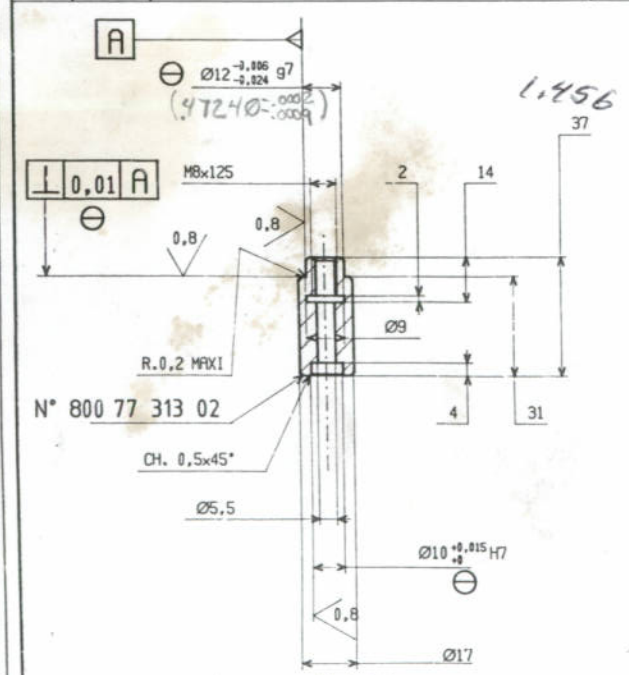

NOTA : COTES A ASSURER APRES OXYDATION ANODIQUE.
PROTECTION : OXYDATION ANODIQUE CHROMIQUE

CENTER. 1 PIECE		USINAGE 1,6 / 0,8	ECHELLE 1	CEMA 03.02.99
CENTRAGE	A.U4G	800 77 313 02		INDICE

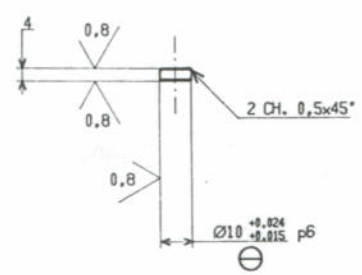

1 PIECE		USINAGE 3,2 / 0,8	ECHELLE 1	CEMA 03.02.99
PION	80 MO 8 HRc > 61	800 77 313 01		INDICE

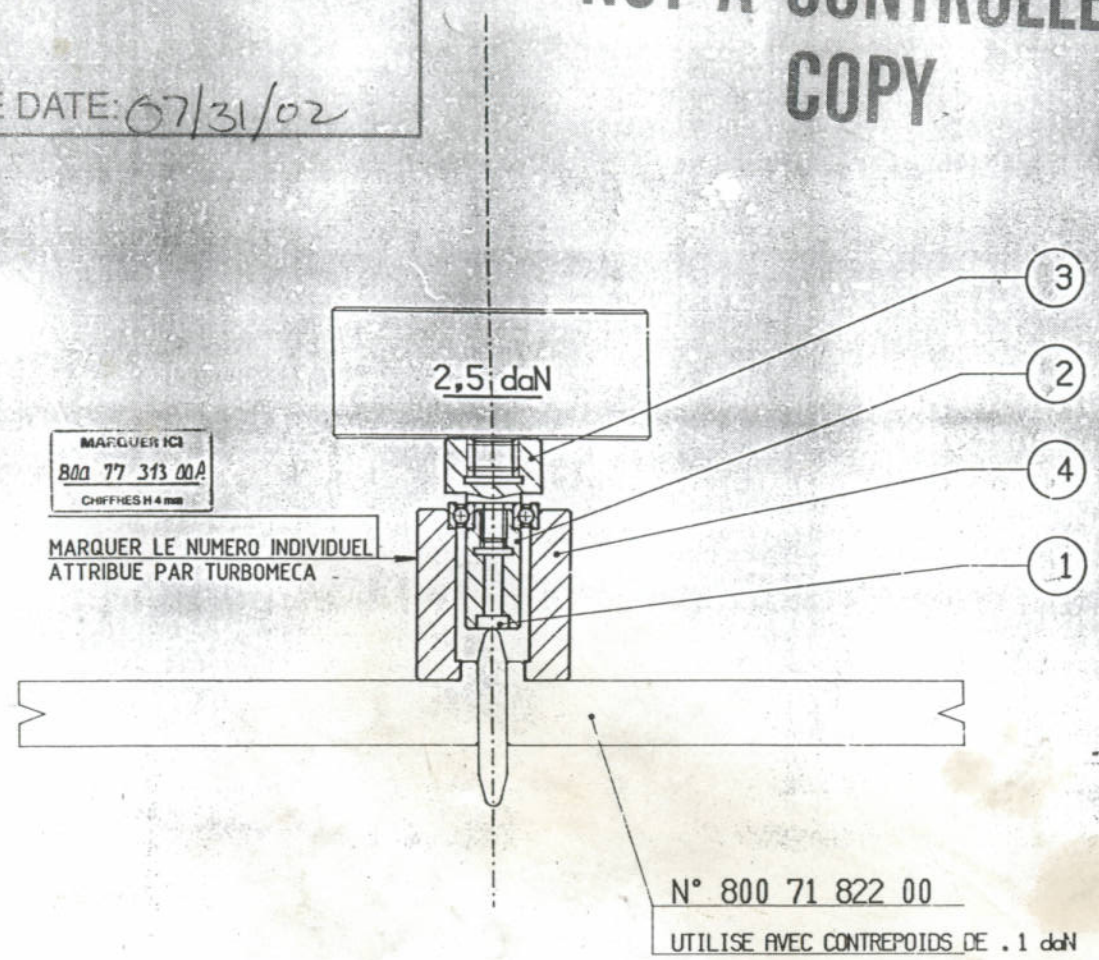

REP	DESIGNATION	OBSERVATION	REP	DESIGNATION	OBSERVATION
1	Ø 10 p6				
2	Ø 10 H7				
4	Ø20 H7				
4	Ø28 G7				
4	// 0,01 A				
3	// 0,01 A				
2	Ø12 g7				
2	⊥ 0,01 A				

COTES ET CRITERES : ⊖
A TRANSCRIRE SUR LE CERTIFICAT DE CONFORMITE

PL	REP.	QUANT.	DESIGNATION	MATIERE	OBSERVATIONS
	51	1	ETIQUETTE D'IDENTIFICATION	TM	881 5 099 808
	50	1	COFFRET STANDARD	LHOTELLIER	LSX 20 621 301
				OU TM	967 850 0110
	4	1	BAGUE	A.U4G	OXYD.ANODIQUE
	3	1	CENTRAGE	A.U4G	OXYD.ANODIQUE
	2	1	CENTRAGE	A.U4G	OXYD.ANODIQUE
	1	1	PION	80 MO 8	HRc > 61

TOLERANCES GENERALES: LONGUEURS ± 0,25; ANGLES CROISES ± 10°; AUTRES ANGLES ± 30°; CHAMF. NON COTES 1×45°; RAYONS FEUILLES R=0,5 ±0,2; NON COTES
CASSER LES ANGLES VIFS 0,2 A 0,3; MARQUER LES N° SUR LES PIECES SEPAREES; MARQUER # SUR LES CHAINS DE PERCAGE

ECHELLE	MACHINE	DESIGNATION PIECE	N° PIECE
1:1	ARRIUS	ROULEMENTS A BILLES	9606 600 107

MONTAGE DE CONTROLE

OUTILLAGE ENSEMBLE

DESSINE PAR	DATE	VERIFIE PAR	
CEMA	03.02.99	GILOT	TURBOMECA BORDES 64320 BIZANOS

N° 800 77 313 00 — 1/1 — IND. A